RO/SE Blech-verarbeitung

„HH IP54"

Gebläseheizung / *Fan Heater*

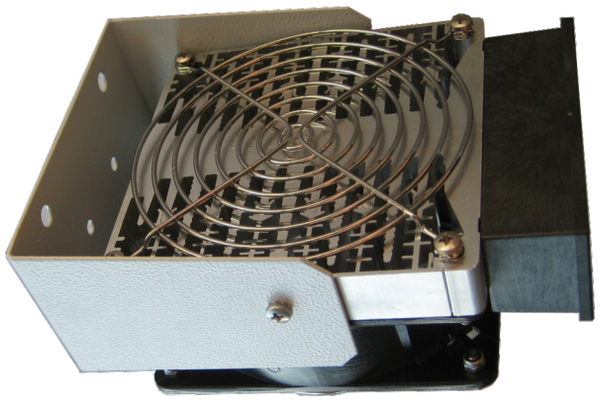

Beispiel mit Halterung als Zubehör
Standard ohne Halterung
Example, with retainer
Standard is without retainer

Ausführungen / *Performances:*

Mit integriertem Überhitzungsthermostat als Schutzeinrichtung
With built-in overheat thermostat as a protective device

Leistungen *Power*	Spannungen *Voltage*	Gewicht *Weight*	Schutzart *Protection*	Anschluss *Connection*	Lüfter *Fan*	Artikel Nr. *Art. No.*
160 W	230 V AC	1090 g	IP 54	Kabelanschluss / cable	160 m³/h	04116022Kb2IP54
250 W	230 V AC	1090 g	IP 54	Kabelanschluss / cable	160 m³/h	04125022Kb2IP54
400 W	230 V AC	1090 g	IP 54	Kabelanschluss / cable	160 m³/h	04140022Kb2IP54
630 W	230 V AC	1300 g	IP 54	Kabelanschluss / cable	160 m³/h	04163022Kb2IP54
1000 W	230 V AC	1410 g	IP 54	Kabelanschluss / cable	160 m³/h	041100022Kb2IP54

Montage / *mounting*: Schraubbarer Haltebügel (schwenkbar oder feststehend)
Screwable retainer (rotatable or rigidly)

Clip für DIN Hutschiene EN 60715
clip for DIN rail EN 60715

Anschlussplan / *Connection:*

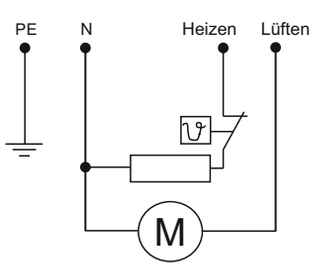

Maße / *Dimensions (L x B x H):*

148 x 119 x 70 mm - 160 W, 250 W, 400 W
148 x 119 x 80 mm - 630 W
148 x 119 x 85 mm -1000 W

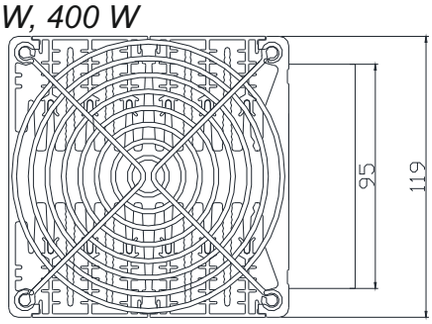

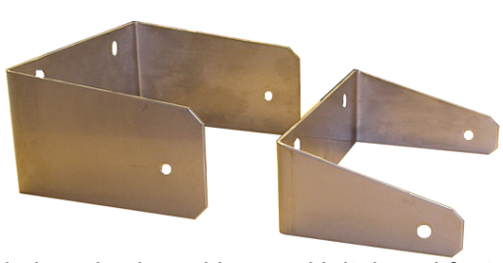

Haltebügel schwenkbar — Haltebügel feststehend

retainer rotatable — *retainer rigidly*

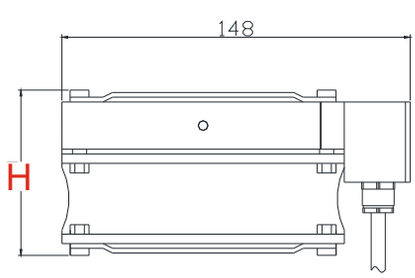

RO/SE Blechverarbeitung GmbH & Co. KG // Mooswiesenstraße 2 // D-84364 Bad Birnbach
Tel: 0049 (0) 8563-976 834 // ro-se@lm-heizungen.de // web: www.lm-heizungen.de